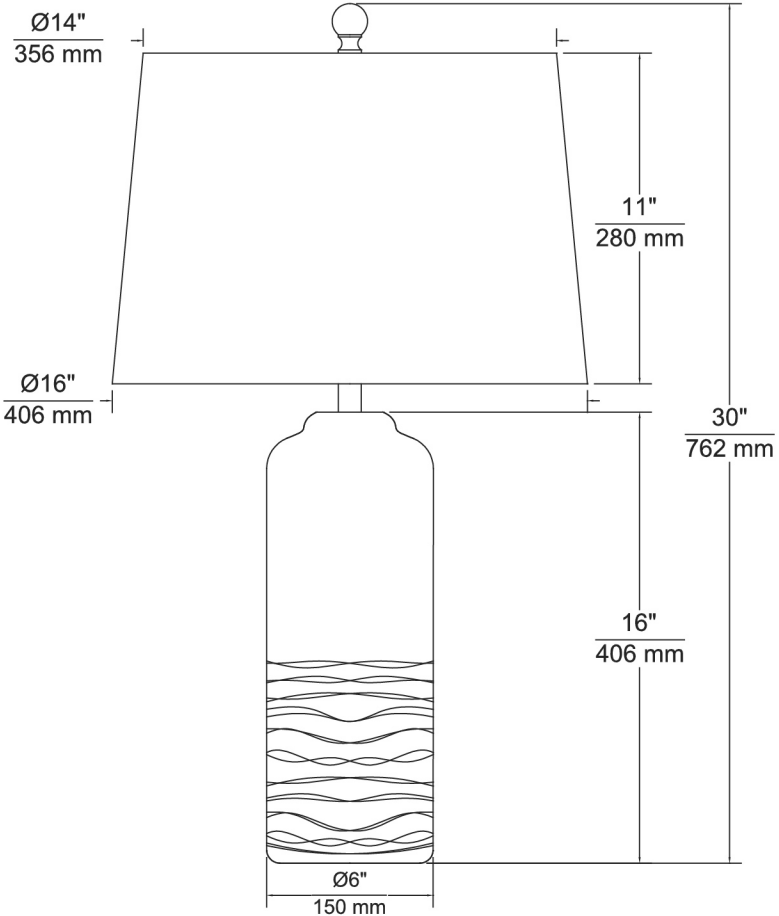
Ø14"
356 mm
11"
280 mm
Ø16"
406 mm
30"
762 mm
16"
406 mm
Ø6"
150 mm