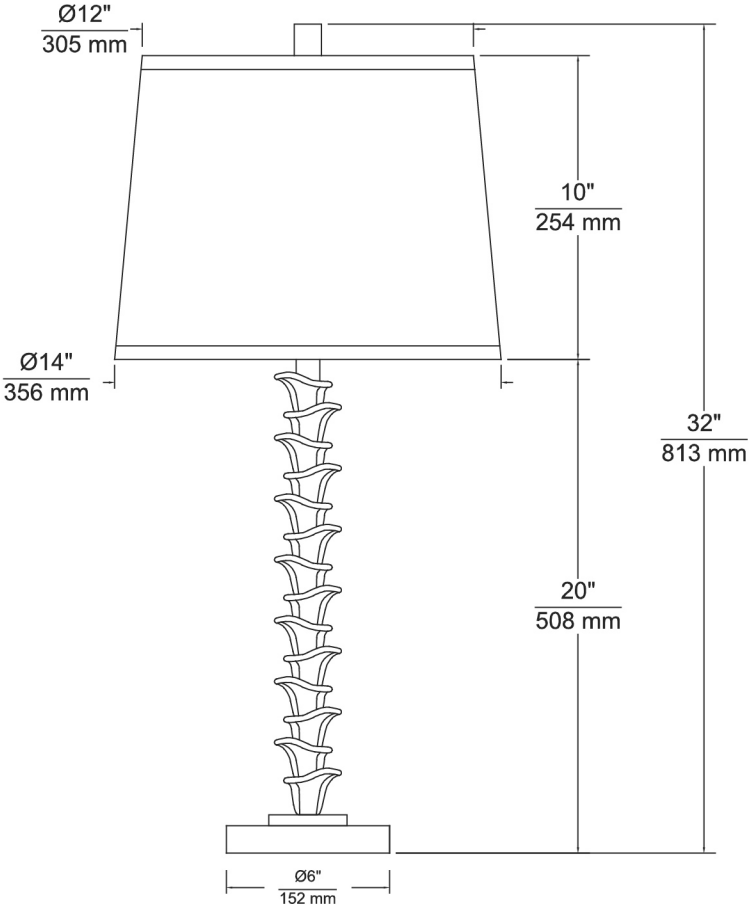
Ø12"
305 mm
10"
254 mm
Ø14"
356 mm
32"
813 mm
20"
508 mm
Ø6"
152 mm